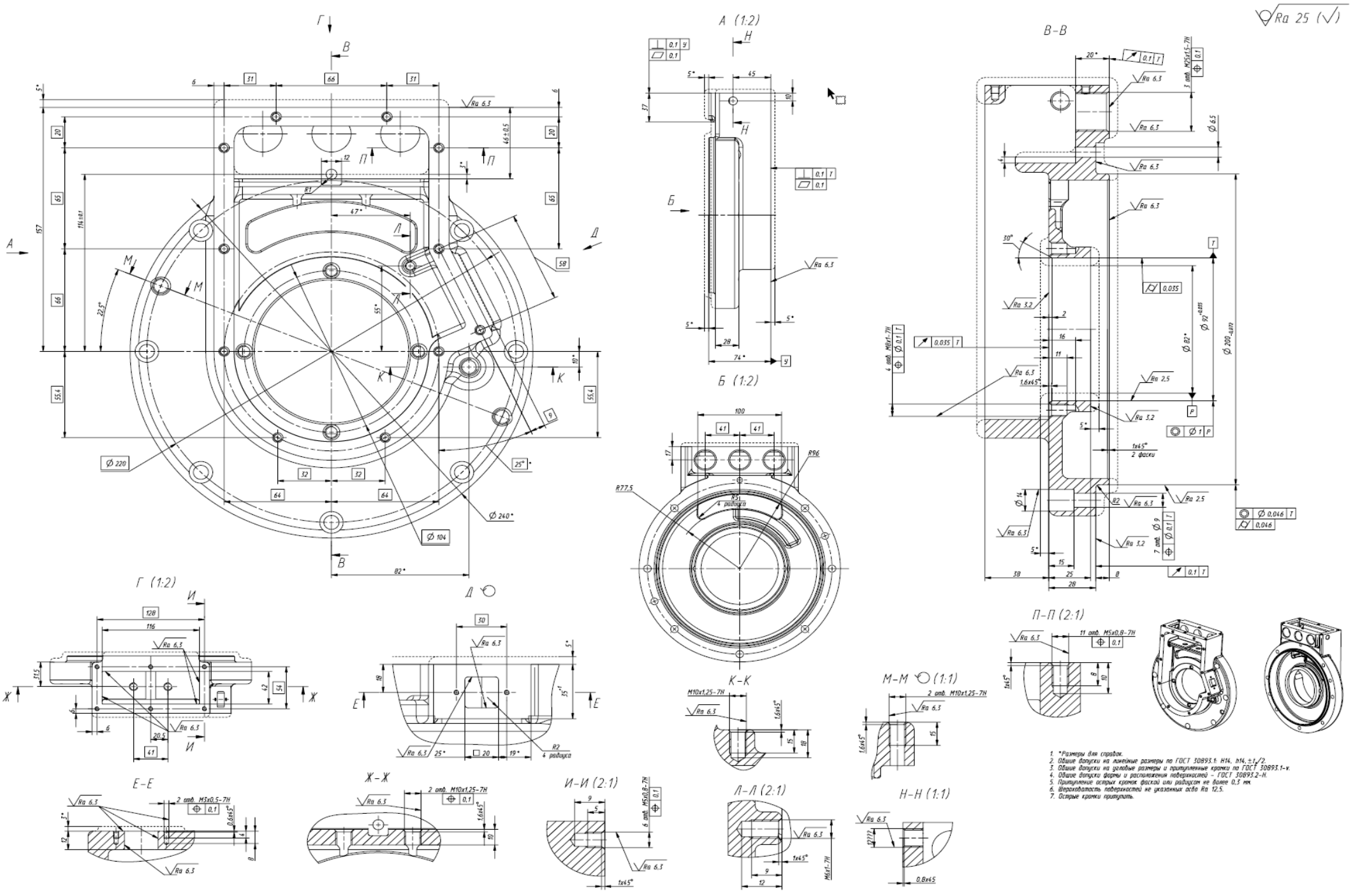

1. *Размеры для справок.
2. Общие допуски на линейные размеры по ГОСТ 30893.1: H14, h14, ±t₂/2.
3. Общие допуски на угловые размеры и притупленные кромки по ГОСТ 30893.1-v.
4. Общие допуски формы и расположения поверхностей – ГОСТ 30893.2-H.
5. Притупление острых кромок фаской или радиусом не более 0,3 мм.
6. Шероховатость поверхностей не указанных осей Ra 12,5.
7. Острые кромки притупить.